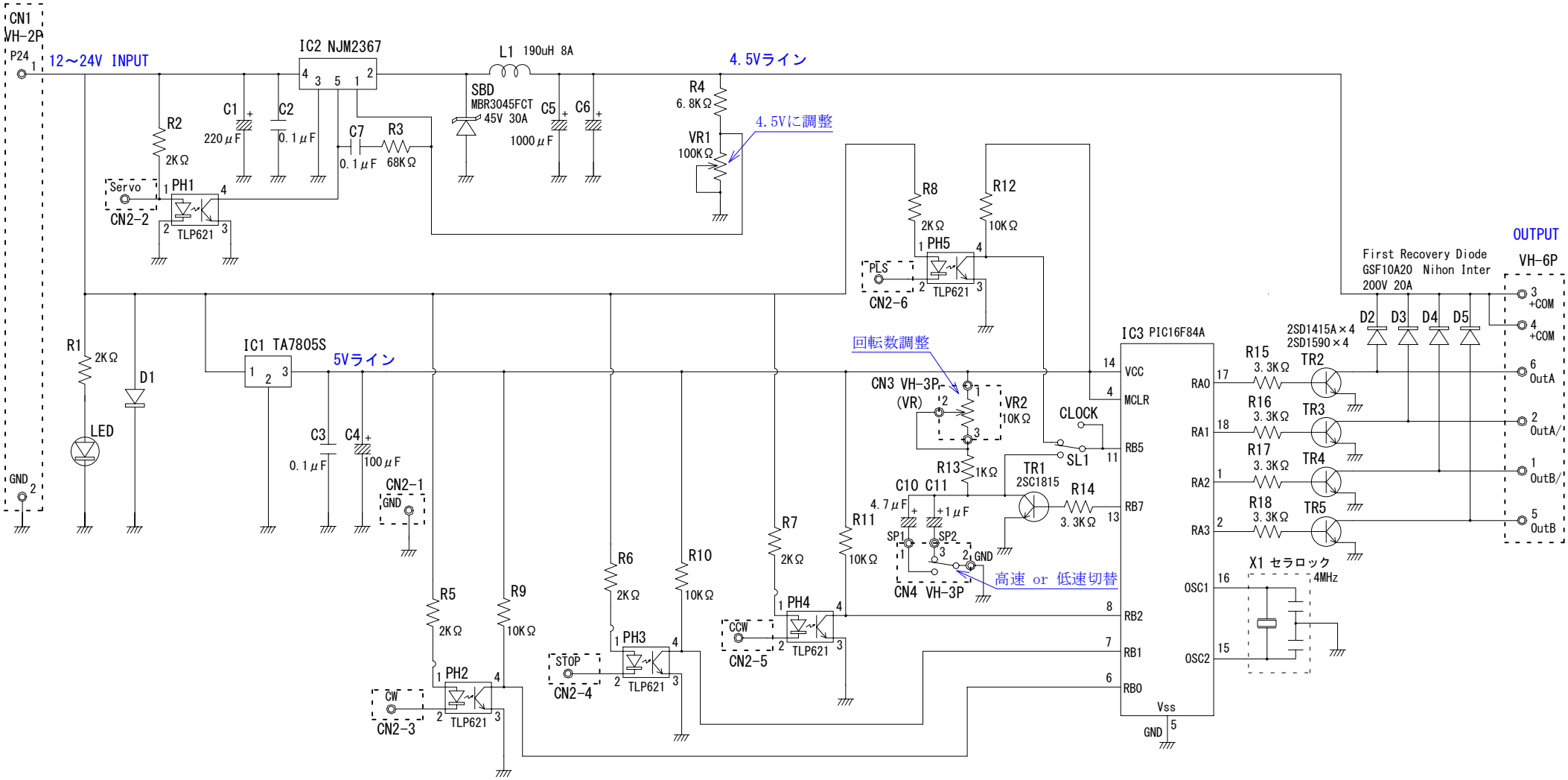
CN1
VH-2P
P24
GND
12～24V INPUT
IC2 NJM2367
L1 190uH 8A
SBD
MBR3045FCT
45V 30A
4.5Vライン
R4
6.8KΩ
VR1
100KΩ
4.5Vに調整
C1
220μF
C2
0.1μF
C7
0.1μF
R3
68KΩ
C5
1000μF
C6
R2
2KΩ
Servo
CN2-2
PH1
TLP621
R8
2KΩ
R12
10KΩ
PH5
PLS
CN2-6
R1
2KΩ
LED
D1
IC1 TA7805S
5Vライン
C3
0.1μF
C4
100μF
CN2-1
GND
回転数調整
CN3 VH-3P
(VR)
VR2
10KΩ
CLOCK
SL1
R13
1KΩ
TR1
2SC1815
C10 C11
4.7μF
1μF
R14
3.3KΩ
SP1
SP2
CN4 VH-3P
高速 or 低速切替
R11
10KΩ
R7
2KΩ
R6
2KΩ
R10
10KΩ
R5
2KΩ
R9
10KΩ
PH4
CCW
CN2-5
PH3
STOP
CN2-4
PH2
CW
CN2-3
IC3 PIC16F84A
VCC
MCLR
RB5
RB7
RB2
RB1
RB0
Vss
RA0
RA1
RA2
RA3
OSC1
OSC2
X1 セラロック
4MHz
R15
3.3KΩ
R16
3.3KΩ
R17
3.3KΩ
R18
3.3KΩ
TR2
TR3
TR4
TR5
First Recovery Diode
GSF10A20 Nihon Inter
200V 20A
2SD1415A×4
2SD1590×4
D2
D3
D4
D5
OUTPUT
VH-6P
3 +COM
4 +COM
6 OutA
2 OutA/
1 OutB/
5 OutB